DUST COMMANDER
by Sulaco A.I.R Works

# Manuel d'installation, d'utilisation et d'entretien des filtres DUST COMMANDER

**Nous vous remercions de la confiance que vous nous témoignez avec l'achat d'un filtre DUST COMMANDER.**

Attention : Lire entièrement ce manuel et les consignes de sécurité avant l'installation et la mise en service du filtre. Ce manuel contient des informations importantes pour mettre en service, utiliser et entretenir votre filtre DUST COMMANDER en toute sécurité.

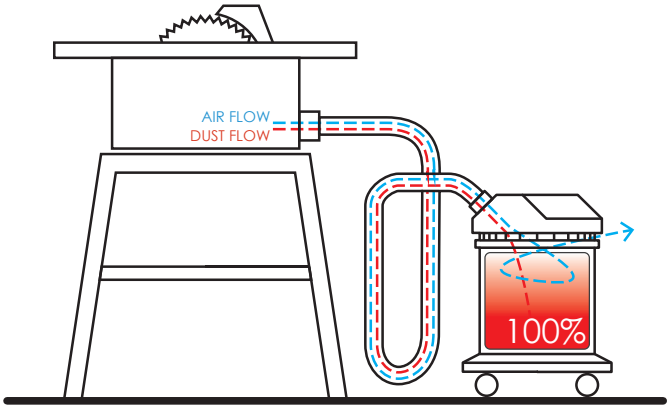


**without** cyclonic filter

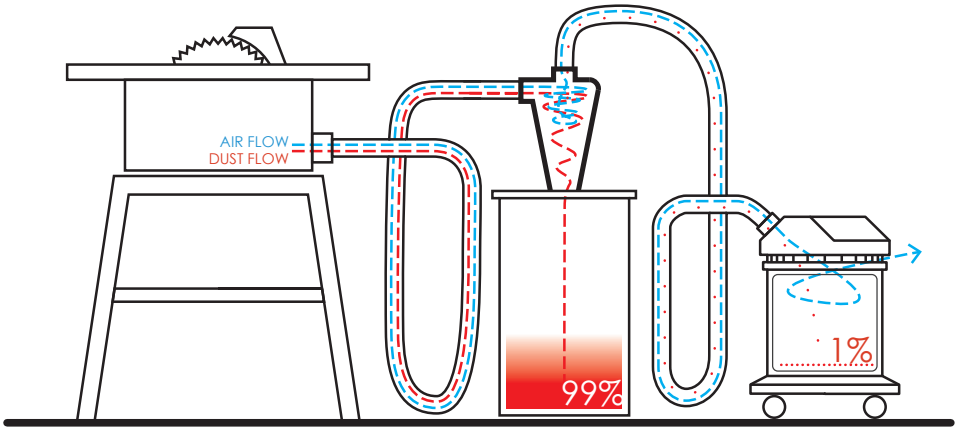


**with** cyclonic filter

Les DUST COMMANDER CLC, DLX & HD sont des filtres cycloniques qui s'utilisent en complément d'un aspirateur d'atelier ou ménager. Installé en amont de votre aspirateur, le filtre cyclonique permet la séparation des particules de poussières, humides et sèches limitant ainsi l'encrassement de vos filtres d'aspirateurs et augmentant leur durée de vie. Les DUST COMMANDER CLC, DLX & HD ne contiennent aucune partie mobile et aucun consommable nécessitant un remplacement régulier.
Une fois installé sur un réservoir étanche, 99% des particules aspirées seront déposées dans celui-ci avant d'atteindre le filtre de votre aspirateur.
Les DUST COMMANDER CLC & DLX réalisés en plastique injecté, sont idéaux pour le travail du bois, du plastique et de l'aluminium, la rénovation d'intérieur, le nettoyage industriel, etc...
Le DUST COMMANDER HD , réalisé en acier carbone, saura répondre aux éxigences d'une utilisation en milieu industriel.

## Principe de fonctionnement :

Le flux constitué d'un mélange d'air et de poussière pénètre dans le filtre via l'entrée tangentielle. La forme du filtre est conçue pour générer un tourbillon qui permet d'évacuer les particules plus lourdes que l'air par le port d'évacuation inférieur sous l'effet de la gravité et de laisser s'échapper l'air par la sortie supérieure.

## Etapes d'installation pour la mise en service :

**vue éclatée des kits P30, S30 et X30**
fût① - collier de fermeture② - couvercle③ - joint d'étanchéité④- filtres cycloniques (CLC⑤a, DLX⑤b, HD ⑤c) - adaptateurs (40 mm⑥a, 35 mm⑥b, 32 mm⑥c)

## A/ Choix du récipient collecteur

Le DUST COMMANDER doit être fixé sur un récipient hermétique qui recueillera les particules filtrées pendant son utilisation. Ce contenant doit être étanche à 100%. En effet la moindre fuite d'air entraînera une dépression qui affectera l'efficacité du filtre.
Sulaco A.I.R Works ne pourra garantir l'efficacité du filtre que si celui-ci est installé sur un récipient en plastique ou en métal.
Si vous deviez choisir de fabriquer un récipient en bois (ou autre matériau poreux) celui-ci devra impérativement être imperméabilisé avec plusieurs couches de vernis ou peinture.
Si vous utilisez un seau ou fût en plastique, il faudra très probablement le renforcer pour éviter des déformations trop importantes en cas d'obstruction du tuyau d'aspiration. Il est également possible d'installer sur le couvercle du fût en plastique une soupape de sécurité (réf. DUST-SP) pour limiter la dépression à l'intérieur du récipient.

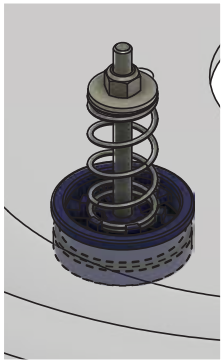

Sulaco A.I R Works fourni des kits complet (filtre cyclonique + fût) prêt à l'emploi sous les références DUST P30, DUST S30 et DUST X30 présentées ci-contre :

**B/ Perçage du contenant** pour l'assemblage filtre /couvercle.

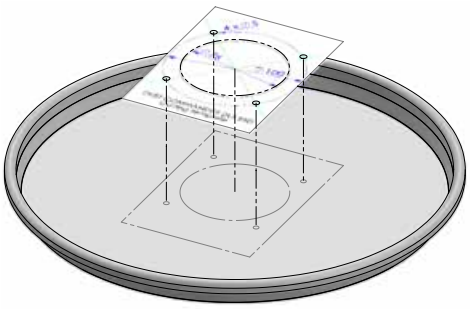

Pour assembler le filtre, il est nécessaire d'effectuer des perçages dans le couvercle. Un guide de découpe adhésif (Cutting Template) vous est fourni à cet usage. Peler le papier adhésif du guide de découpe et coller le sur le couvercle comme sur le schéma ci-contre:

Les trous pour les vis sont au diamètre standard de 5 à 6mm selon le modèle, aisément réalisables avec une perceuse. En revanche le trou central circulaire d'un diamètre supérieur, devra être réalisé à la scie sauteuse, grignoteuse ou encore avec une fraiseuse conventionnelle ou à commande numérique.

Un joint en caoutchouc (4) est fourni dans le kit de montage pour assurer l'étanchéité parfaite entre le filtre et son contenant.

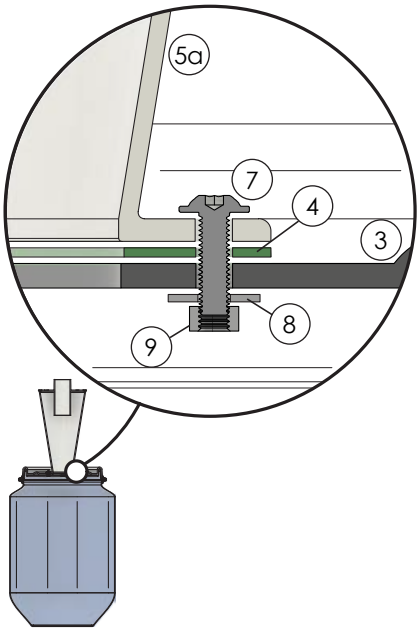


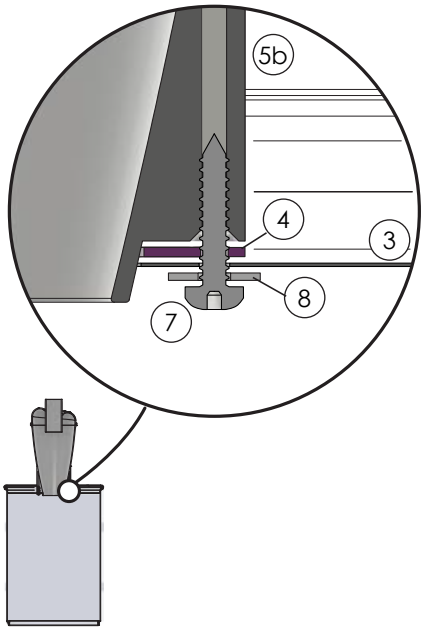


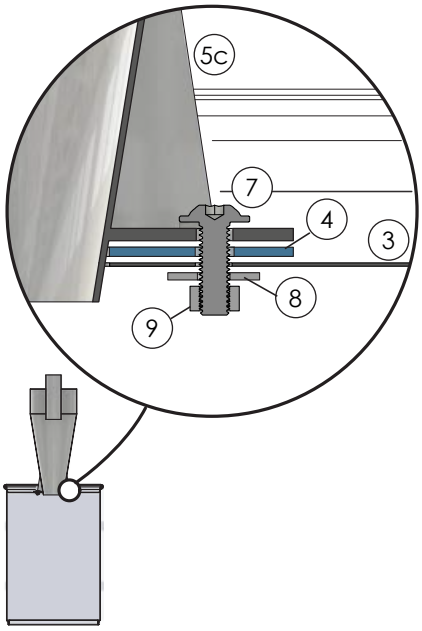


**vue détaillée de l'assemblage filtre/ couvercle des kits P30, S30 & X30**
couvercle (3) - joint d'étanchéité (4) - filtres cycloniques (CLC (5a), DLX (5b), HD (5c)) - vis (7) - rondelles (8) - écrou (9)

## C/ Branchement des flexibles d'aspiration

Votre aspirateur devra être connecté sur la sortie supérieure du filtre tandis que le flexible d'aspiration devra être relié à l'entrée tangentielle.

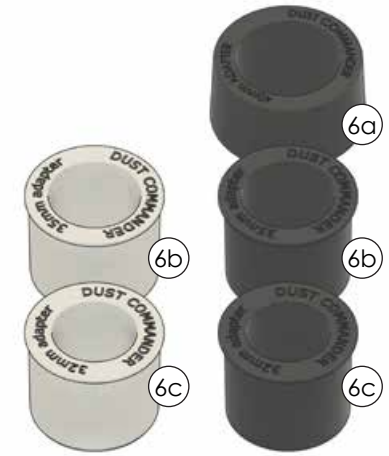


| dimensions en millimètre | | CLC | DLX | HD |
|---|---|---|---|---|
| conduit d'entrée tangentiel | diamètre interne | 50 | 50 | 45 |
| | diamètre externe | 55 | 55 | 50 |
| conduit de sortie supérieur | diamètre interne | 50 | 50 | 45 |
| | diamètre externe | 56 | 55 | 50 |
| adapteurs fournis | 32mm (6c) | 2 | 2 | - |
| | 35mm (6b) | 2 | 2 | - |
| | 40mm (6a) | - | 2 | - |

## Consignes de sécurité

•Aucun matériau brûlant ou émettant de la fumée tels que cigarettes, allumettes ou cendres ne doit être aspiré avec le filtre séparateur cyclonique.
•Aucun liquide ou gaz combustible ne doit être aspiré avec le filtre séparateur cyclonique.
•Ne pas utiliser ce filtre cyclonique à proximité de toute matière inflammable (essence, alcool, solvants, peintures, gaz naturel, hydrogène, poussières de charbon, poussières de magnésium, poussières de graines, poussières d'aluminium, poussières de sucre/farine et poudre à canon).
•Pour éviter tout risque sur la santé aucune matière toxique ne devrait-être aspirée sans l'utilisation d'un filtre HEPA.
•Les poussières de bois sont hautement inflammables. Ne jamais introduire d'étincelles ou autres sources d'allumage dans le récipient collecteur de poussières.
•Toujours garder un extincteur à proximité lors de l'utilisation du filtre.
•Ce filtre peut-être employé pour l'aspiration de liquides non inflammables.

## Guide de dépannage

•Faible volume d'air aspiré : le filtre interne de votre aspirateur est bouché ou le tuyau d'aspiration est obstrué.
•Faible efficacité de filtrage / seule une petite partie des particules/poussières sont déposée au fond du récipient collecteur : fuite d'air. Vérifier votre système pour la présence de fuites. L'ensemble filtre/récipient/flexibles d'aspiration doit-être 100% étanche. Même une très légère fuite affectera l'efficacité du filtre.

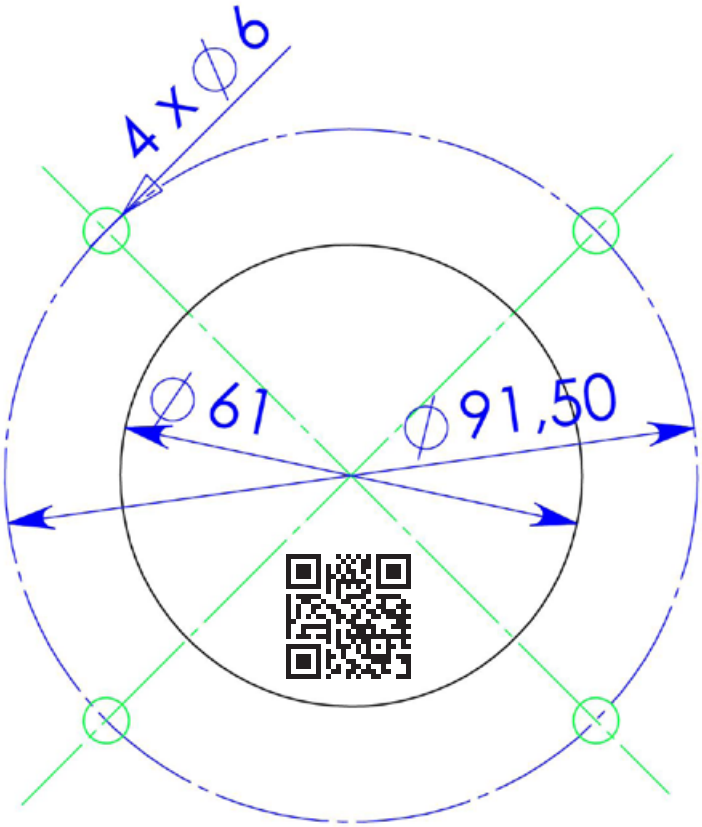


**DUST COMMANDER® CLC**

Cutting template

www.dust-commander.com

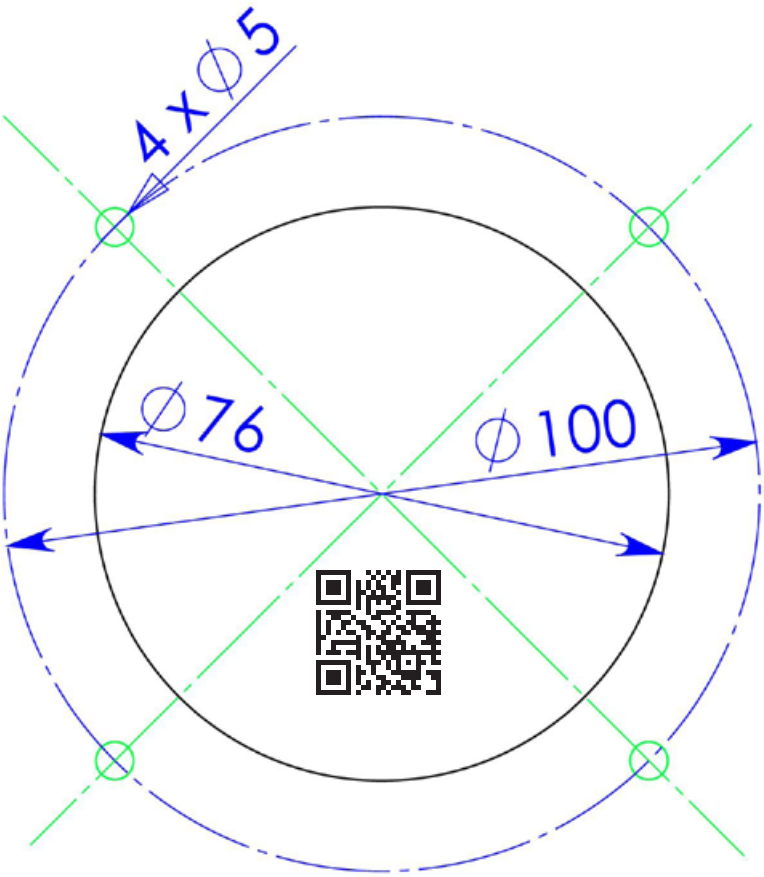


**DUST COMMANDER® DLX**

Cutting template

www.dust-commander.com

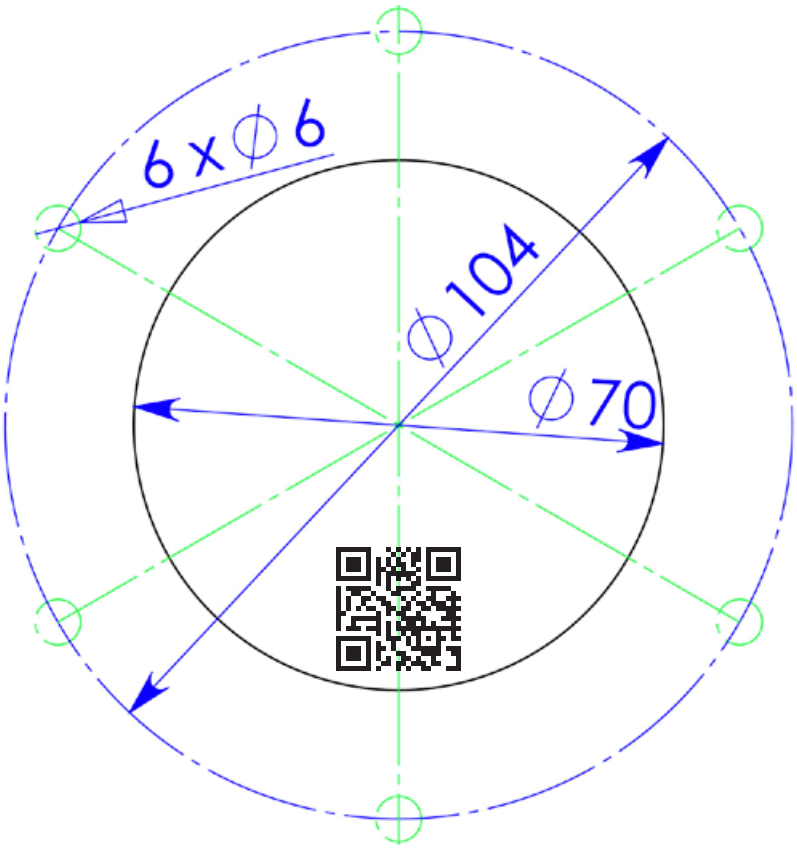


**DUST COMMANDER® HD**

Cutting template

www.dust-commander.com

**PRINT TO SCALE**

0 1 2 3 4 5cm

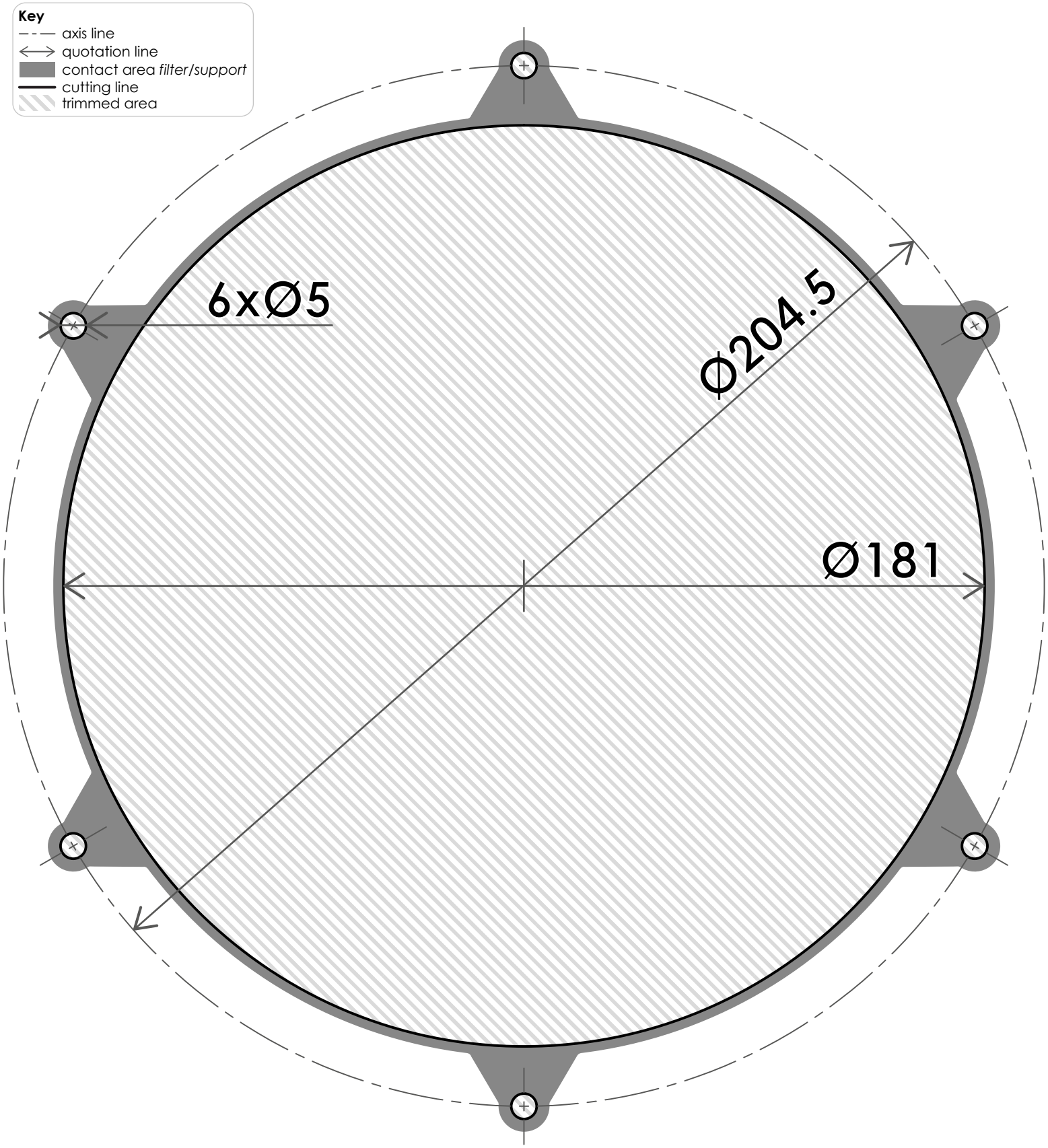


DUST COMMANDER® XL

# Cutting template

PRINT TO SCALE

for more informations visit our website : **www.dust-commander.com**

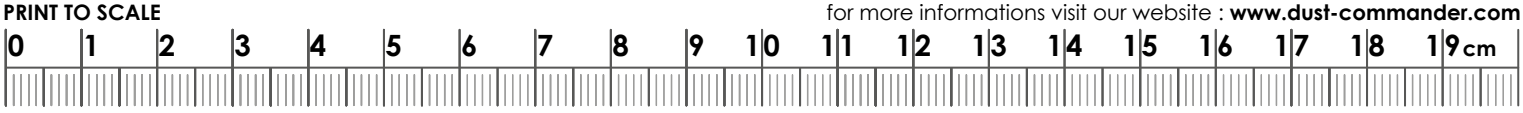

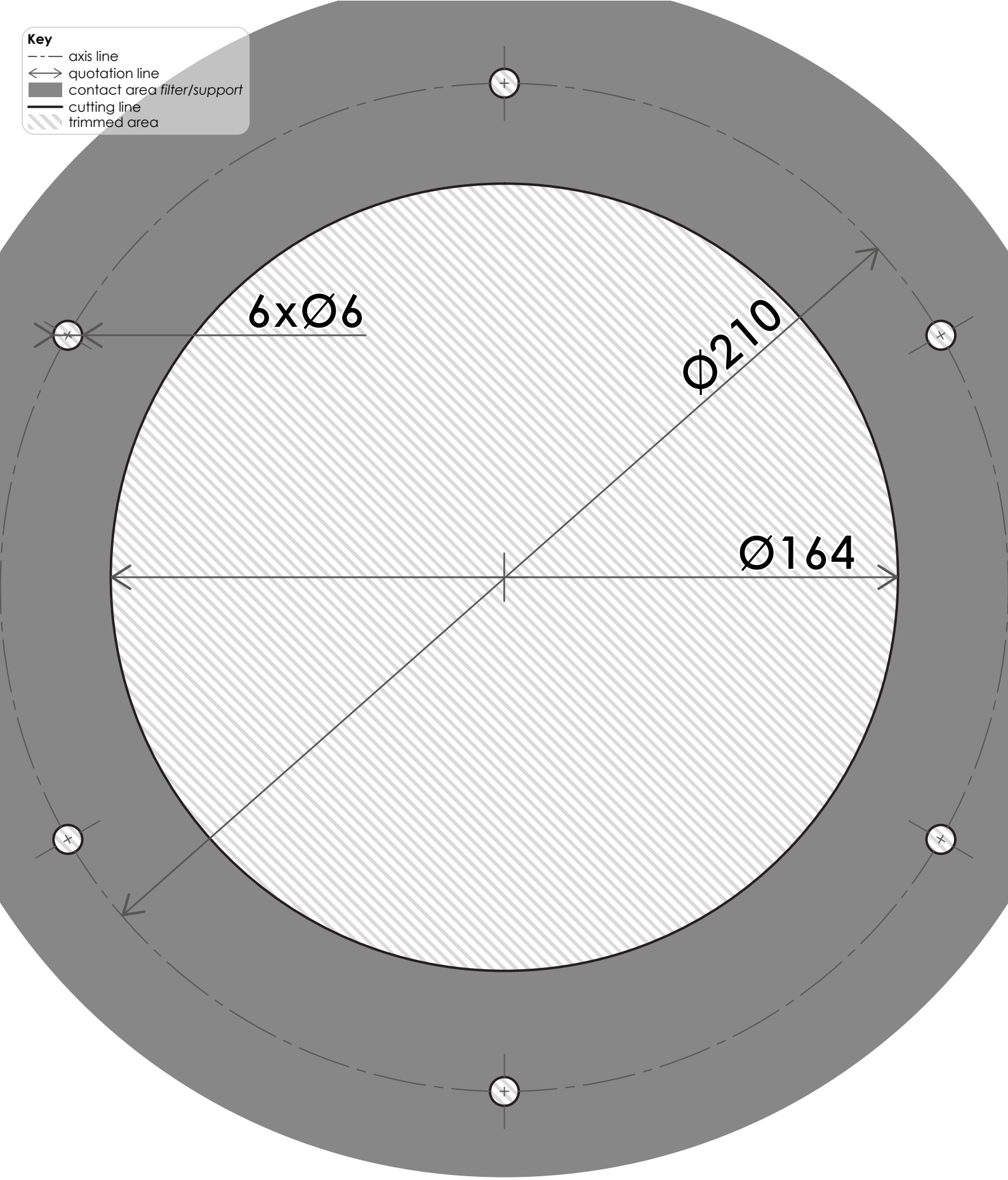


# DUST COMMANDER® XL+

# Cutting template

PRINT TO SCALE

for more informations visit our website : **www.dust-commander.com**

0 1 2 3 4 5 6 7 8 9 10 11 12 13 14 15 16 17 18 19 cm